ԱՇԽԱՏԱՆՔԱՅԻՆ ՆԱԽԱԳԻԾ

ՇԻՐԱԿԻ ՄԱՐԶԻ ԱՐԹԻԿ ՀԱՄԱՅՆՔԻ ԱՐԵՎՇԱՏ ԲՆԱԿԱՎԱՅՐԻ ԽՄԵԼՈՒ ՋՐԻ ՕԿՋ-Ի ՀԱՄԱՐ ՍԱՆԻՏԱՐԱԿԱՆ ԳՈՏԻ ԱՊԱՀՈՎՈՂ ՑԱՆԿԱՊԱՏԻ ԿԱՌՈՒՑՈՒՄ

ՊԱՏՎԻՐԱՏՈՒ ԱՐԹԻԿԻ ՀԱՄԱՅՆՔԱՊԵՏԱՐԱՆ

ՎԱՆԱՁՈՐ 2025

« ԱՇՈՏ ԲԱՐՍԵՂՅԱՆ ՍԱՇԻԿԻ» ԱՁ
ԼԻՑԵՆԶԻԱ ՔՊԼ - 002252

ՊԱՏՎԻՐԱՏՈՒ ԱՐԹԻԿԻ ՀԱՄԱՅՆՔԱՊԵՏԱՐԱՆ

ՀԱՄԱՁԱՅՆԵՑՎԱԾ Է ՊԱՏՎԻՐԱՏՈՒ ԱՐԹԻԿԻ ՀԱՄԱՅՆՔԱՊԵՏԱՐԱՆ

ՀԱՄԱՅՆՔԻ ՂԵԿԱՎԱՐ ԱՆԱՆԻԿ ՈՍԿԱՆՅԱՆ

ՊԱՏՎԵՐ ՇՄԱՀ-ԳՀԽԾՁԲ-25/77

ԱՇԽԱՏԱՆՔԱՅԻՆ ՆԱԽԱԳԻԾ

ՇԻՐԱԿԻ ՄԱՐԶԻ ԱՐԹԻԿ ՀԱՄԱՅՆՔԻ ԱՐԵՎՇԱՏ ԲՆԱԿԱՎԱՅՐԻ ԽՄԵԼՈՒ ՋՐԻ ՕԿՋ-Ի ՀԱՄԱՐ ՍԱՆԻՏԱՐԱԿԱՆ ԳՈՏԻ ԱՊԱՀՈՎՈՂ ՑԱՆԿԱՊԱՏԻ ԿԱՌՈՒՑՈՒՄ

« ԱՇՈՏ ԲԱՐՍԵՂՅԱՆ ՍԱՇԻԿԻ» ԱՁ
ԼԻՑԵՆԶԻԱ ՔՊԼ - 002252

ՏՆՕՐԵՆ Ա ԲԱՐՍԵՂՅԱՆ

ՎԱՆԱՁՈՐ 2025

ՀԱՅԱՍՏԱՆԻ ՀԱՆՐԱՊԵՏՈՒԹՅԱՆ ՔԱՂԱՔԱՇԻՆՈՒԹՅԱՆ ԿՈՄԻՏԵ

ԼԻՑԵՆԶԻԱ

ՔՊԼ-002252, 3-րդ դաս

(սերիան, համարը, դասը)

ՔԱՂԱՔԱՇԻՆԱԿԱՆ ՓԱՍՏԱԹՂԹԵՐԻ ԿԱԶՄՈՒՄ՝ ԲԱՑԱՌՈՒԹՅԱՄԲ ԿՈՆՍՏՐՈՒԿՏՈՐԱԿԱՆ ԵՎ ՃԱՐՏԱՐԱՊԵՏԱԿԱՆ ՄԱՍԵՐԻ

(քաղաքաշինության բնագավառում գործունեության տեսակը)

ՏՐՎԱԾ Է

2024-12-02, ԱՇՈՏ ԲԱՐՍԵՂՅԱՆ ՍԱՇԻԿԻ Ա/Ձ

(լիցենզիան տալու տարեթիվը, ամիսը, օրը, քաղաքաշինության գործունեության սուբյեկտի անվանումը,

ՀՀ, ԼՈՌԻ, ՎԱՆԱՁՈՐ, ՎԱՆԱՁՈՐ, ԻՍԱՀԱԿՅԱՆ 1 ՆՐԲ., 7, ԲՆ.12

գտնվելու վայրը՝ այդ թվում, անհատ ձեռնակատիրոջ դեպքում՝ անունը, ազգանունը և բնակության վայրը)

Գործողության ժամկետը՝ 02.12.2029թ.

(օրը, ամիսը, տարեթիվը)

ՀՍԿԻՉ ՀԱՄԱՐ՝ **UG85-E2F6-91A7-AE19**

Սույն փաստաթուղթը տրված է բացառապես էլեկտրոնային եղանակով: Փաստաթղթի վավերականության ստուգումն ու էլեկտրոնային բնօրինակի ներբեռնումը հնարավոր է իրականացնել https://verify.e-gov.am Հայաստանի Հանրապետության պաշտոնական փաստաթղթերի վավերականության ստուգման միասնական համակարգի կայքում մուտքագրելով հսկիչ համարը կամ սքանավորելով արագ արձագանքման ծածկագիրը (QR Code):

Լրացուցիչ պահանջներ

1. ՀՀ Շիրակի մարզի Արթիկ համայնքի Արևշատ բնակավայրի խմելու ջրի ՕԿՋ-ի համար սանիտարական գոտի ապահովող ցանկապատի կառուցման աշխատանքներն իրականացնող շինարարական կազմակերպության կողմից անհրաժեշտ է ներկայացնել «Քաղաքաշինական բնագավառում բնակելի, հասարակական և արտադրական» ոլորտի շինարարության իրականացման լիցենզիա 3-րդ դաս
2. «Աշխատանքային ռեսուրսներ» որակավորման չափանիշի գնահատման համար սահմանվում են հետևյալ պայմանները՝ մասնակցի աշխատակազմում պետք ընգրկված լինի՝ առնվազն մեկ աշխատակից, որը պետք է ունենա բարձրագույն մասնագիտական կրթություն, ինժեներ-շինարարի որակավորում, ինչպես նաև մասնագիտական առնվազն մեկ տարվա փորձառություն համանման աշխատանքների /արդյունաբերական և քաղաքացիական շինարարություն/ ոլորտում
3. Շինարարական կազմակերպությունը պետք է համալրված լինի մասնագետներով՝ շինարար բանվոր, զոդող և այլն
4. «Տեխնիկական միջոցներ» որակավորման չափանիշի գնահատման համար սահմանվում են հետևյալ պայմանները՝ աշխատանքների կատարման համար պահանջվում է թվով մեկ հատ՝ բեռնատար ինքնաթափ մեքենա և էքսկավատոր
5. Անհրաժեշտ են նաև հետևյալ սարքեր-սարքավորումները՝ խորքային վիբրատոր, զոդման ապարատ պողպատի համար, պտուտակահան, մուրճ, բահ, հարթաչափ և այլն
6. Պայմանագրի կատարման համար պահանջվող լիցենզիայի տեսակն է՝ շինարարության իրականացում ըստ քաղաքաշինության հետևյալ ոլորտի՝ բնակելի, հասարակական և արտադրական 3-րդ դաս
7. Շինարարության ընթացքում օգտագործվող շինանյութերի տեխնիկական բնութագրերը և երաշխիքային ժամկետները /տես աղյուսակներ 1 և 2/

ՀՀ Շիրակի մարզի Արթիկ համայնքի Արևշատ բնակավայրի խմելու ջրի ՕԿՋ-ի համար սանիտարական գոտի ապահովող ցանկապատի կառուցման համար օգտագործվող նյութերի երաշխիքային ժամկետներ

Աղյուսակ 1

N	ՆՅՈՒԹԵՐԻ ՏԵՍԱԿՆԵՐԸ	ԵՐԱՇԽԻՔԱՅԻՆ ԺԱՄԿԵՏ
1.	Բետոն	3 տարի
2.	Մետաղական խողովակներ	3 տարի
3.	Ցինկապատ մետաղական ցանց	3 տարի

<u>ՏԵԽՆԻԿԱԿԱՆ ԲՆՈՒԹԱԳԻՐ</u>

ՀՀ Շիրակի մարզի Արթիկ համայնքի Արևշատ բնակավայրի խմելու ջրի ՕԿՋ-ի համար սանիտարական գոտի ապահովող ցանկապատի կառուցման աշխատանքների կատարման ընթացքում օգտագործվող նյութերի տեխնիկական բնութագիր

Աղյուսակ 2

N	Անվանում	Չափ-ման միավոր	Տեխնիկական բնութագիր
1	2	3	4
1.	Բետոն	խմ	Բետոնի դասը B-7.5
2.	Մետաղական խողովակներ	մ	Բարձրորակ
3.	Ցինկապատ մետաղական ցանց	քմ	Բարձրորակ

*Ապրանքները պետք է լինեն չօգտագործված

ԱՇԽԱՏԱՆՔՆԵՐԻ ԿԱՏԱՐՄԱՆ ԺԱՄԱՆԱԿԱՑՈՒՅՑ

Հ/Հ	Աշխատանքի անվանումը	Ամիսներ											
		1	2	3	4	5	6	7	8	9	10	11	12
1	Հողային աշխատանքներ												
2	Կետային հիմքերի կառուցում												
3	Մետաղական կանգնակների տեղադրում												
4	Մետաղական ցանցի մոնտաժ												
5	Մետաղական դռնակի կառուցման աշխատանքներ												
6	Տարածքի մաքրման աշխատանքներ												

Շինարարության տևողությունը 3 ամիս

ԱՇԽԱՏԱՆՔԱՅԻՆ ԳԾԱԳՐԵՐԻ ԱՆՎԱՆԱՑԱՆԿ

թիվ	անվանումը	թերթ
1	Ընդհանուր տվյալներ	ՃՇ-1
2	Գլխավոր հատակագիծ ցանկապատի դիրքով Մ 1:500	ՃՇ-2
3	Ցանկապատի տեսքը	ՃՇ-3
4	Ցանկապատի մետաղական կանգնակներ, ցանկապատի նյութերի և աշխատանքների ծավալների մասնագիր	ՃՇ-4
5	Ջրի դիտահոր ՋԴՀ-1-ի ե/բ ծածկի կառուցում, մետաղական աստիճան	ՃՇ-5
6	Մտոցի մետաղական դռնակ դիտահորի և ջրամբարների համար	ՃՇ-6
7	Կառավարման հանգույցի վերակառուցում	ՃՇ-7
8	Կառավարման հանգույցի վերակառուցման նյութերի և աշխատանքների ծավալների մասնագիր	ՃՇ-8

ՎԿԱՅԱԿՈՉՎՈՂ ԵՎ ՀԱՐԱԿԻՑ ՓԱՍՏԱԹՂԹԵՐԻ ԱՄՓՈՓԱԳԻՐ

Նշանակումը	Անվանումը	Ծանոթ.
ՀՀՇՆ 40.01.02-19.1	« Ջրամատակարարում, արտաքին ցանցեր և կառուցվածքներ »	
ՀՀՇՆ 20.04 -	« Երկրաշարժադիմացկուն շինարարություն, նախագծման նորմեր » 725 m	
ՇՆուԿ II-23-81*	« Մետաղական կոնստրուկցիաներ »	724 m
ՇՆուԿ 2.03.01-84	« Բետոնե և ե/բ կոնստրուկցիաներ »	
СНиП III-10-75	« Благоустройство территорий »	

ԲԱՑԱՏՐԱԳԻՐ

ՀՀ Շիրակի մարզի Արթիկ համայնքի Արևշատ բնակավայրի խմելու ջրի ՕԿՋ-ի համար սանիտարական գոտի ապահովող ցանկապատի կառուցման աշխատանքային նախագիծը իրականացված է Արթիկի համայնքապետարանի պատվերով:

Նախագծով նախատեսված է ջրամբարի տարածքով կառուցել ցանկապատ:

Ցանկապատը նախատեսված է կառուցել մետաղական 50×50 ցինկապատ ցանցով Ø2.5 մմ ամրալարից,

սյուները մետաղական քառակուսի խողովակներով /ԳՕՍՏ 30245-2003/:

Ցանկապատի ցանցի հիմքերը նախատեսված է կառուցել B 7.5 դասի բետոնից:

Նախագծով նախատեսված է նաև վերանորոգել ջրամբարների մտոցները, տեղադրել բացակայող դռնակները, դռնակ և ե/բ ծածկ կառուցել նաև դիտահորի վրա, դիտահորի մեջ մտնելու համար տեղադրել աստիճան,

կառավարման հանգույցի քանդվող պատերը վերաշարել, կառուցելով նոր տանիք և վերանորոգել մուտքի դուռը :

Նախագիծը կատարված է գործող նորմերի և կանոնների համաձայն:
ՆԳՃ Ա. Բարսեղյան

Տնօրեն	Ա .Բարսեղյան		Շիրակի մարզի Արթիկ համայնքի Արևշատ բնակավայրի խմելու ջրի ՕԿՋ-ի համար սանիտարական գոտի ապահովող ցանկապատի կառուցում		ՃՇ	
ՆԳՃ	Ա .Բարսեղյան					
Ճարտ.	Ա. Ղուկասյան			փուլ	թերթ	թերթեր
Կոնստ.	Գ. Գուլանյան			ԱՆ	1	8
Նախագծեց	Ա .Բարսեղյան		Ընդհանուր տվյալներ	« ԱԵՌՈՏ ԲԱՐՍԵՂՅԱՆ ՍԱՀԻԿԻ» ԱՁ ԼԻՑԵՆԶԻԱ ՔՊԼ - 002252		

Գլխավոր հատակագիծ ցանկապատի դիրքով Մ 1:500

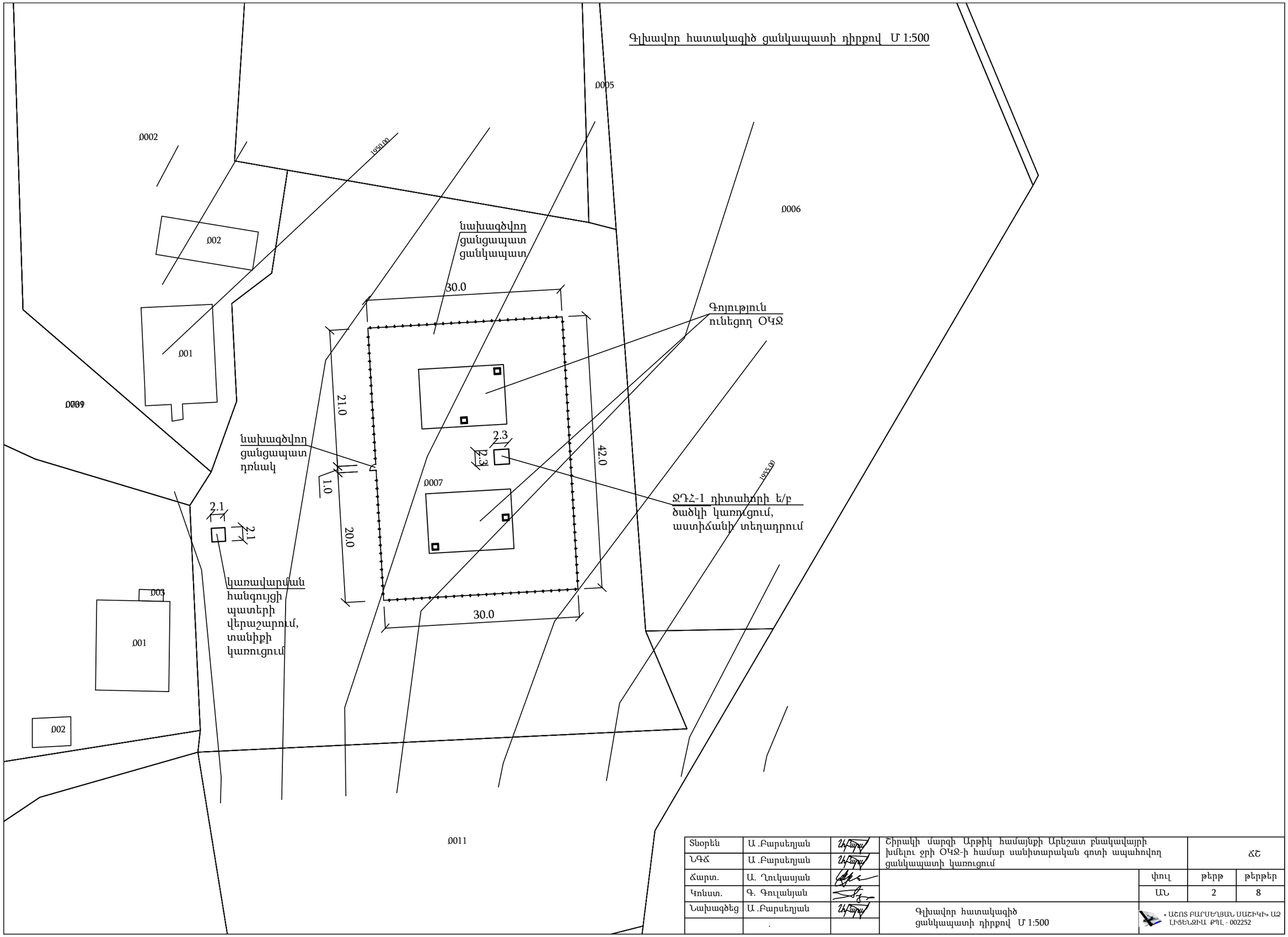

Տնօրեն	Ա .Բարսեղյան		Շիրակի մարզի Արթիկ համայնքի Արևշատ բնակավայրի խմելու ջրի ՕԿՋ-ի համար սանիտարական գոտի ապահովող ցանկապատի կառուցում		ՃՇ	
ՆԳՃ	Ա .Բարսեղյան					
Ճարտ.	Ա. Ղուկասյան			փուլ	թերթ	թերթեր
Կոնստ.	Գ. Գուլանյան			ԱՆ	2	8
Նախագծեց	Ա .Բարսեղյան		Գլխավոր հատակագիծ ցանկապատի դիրքով Մ 1:500	« ԱԵՌՈՏ ԲԱՐՍԵՂՅԱՆ ՍԱՀԻԿԻ» ԱՁ ԼԻՑԵՆԶԻԱ ՔՊԼ - 002252		
	.					

Ցանկապատի տեսքը Մ 1:25

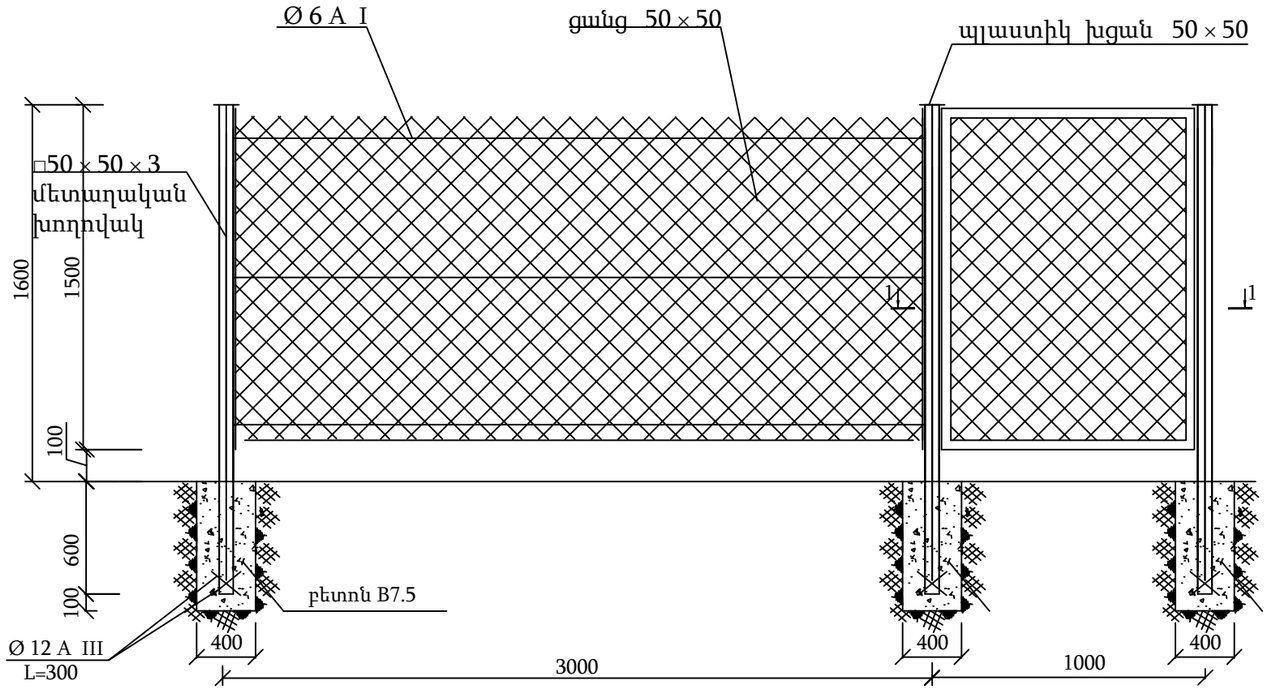

2-2
Մ1:20

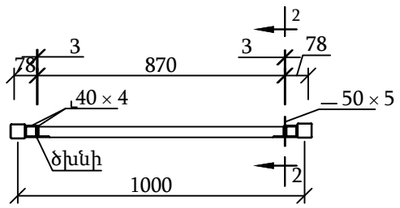

2-2
Մ1:10

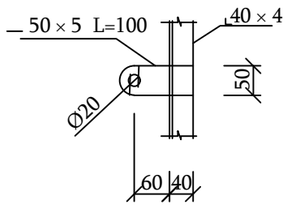

Տնօրեն	Ա .Բարսեղյան		Շիրակի մարզի Արթիկ համայնքի Արևշատ բնակավայրի խմելու ջրի ՕԿՋ-ի համար սանիտարական գոտի ապահովող ցանկապատի կառուցում		ՀՇ	
ՆԳՀ	Ա .Բարսեղյան					
Ճարտ.	Ա. Ղուկասյան			փուլ	թերթ	թերթեր
Կոնստ.	Գ. Գուլանյան			ԱՆ	3	8
Նախագծեց	Ա .Բարսեղյան		Ցանկապատի տեսքը Մ 1:25	« ԱԶՈՏ ԲԱՐՍԵՂՅԱՆ ՍԱՇԻԿԻ» ԱՁ ԼԻՑԵՆԶԻԱ ՔՊԼ - 002252		
	.					

Ցանկապատի մետաղական կանգնակներ Մ 1:25

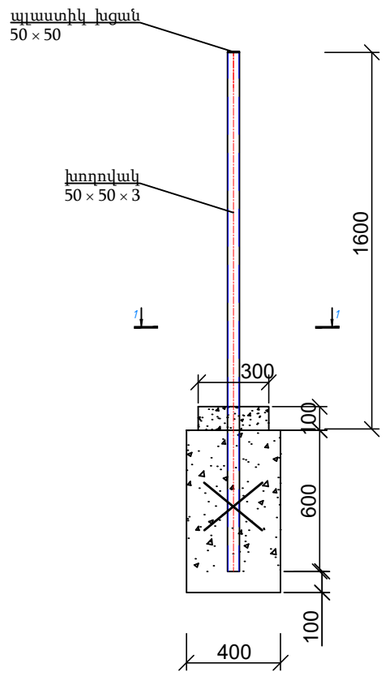

1-1 Մ 1:10

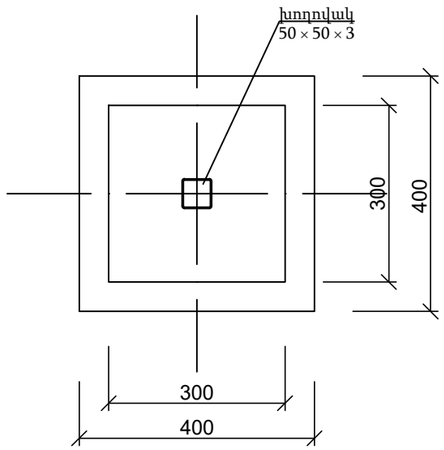

Ցանցապատ ցանկապատի նյութերի և աշխատանքների ծավալների մասնագիր

թիվ	Աշխատանքի անվանումը	չ/մ	քանակը	ծանոթ.
1	2	3	4	5
1	3-րդ կարգի բնահողի մշակում ձեռքով	մ³	5.5	
2	բետոնի կետային հիմքեր B7.5	մ³	5.93	
3	ավելորդ բնահողի փոռում տեղում	մ³	5.5	
4	մետաղական կանգնակ □50 × 50 × 3 խողովակից L=2200մմ	հատ	49	458.2 կգ
5	կանգնակի պլաստիկ խցան 50 × 50	հատ	49	
6	ամրան Ø 12 A III L= 300 մմ	կգ	26.2	
7	մետաղական կանգնակների երկշերտ ներկում	մ²	15.7	
8	ցինկապատ ցանց 50 × 50 Ø2.5 ամրալարով	մ²	214.5	450.5 կգ
9	ցանցի ձգում Ø6 AI ամրանով երեք տեղից	կգ	95.3	
10	Ø6 AI ամրանի երկշերտ ներկում	մ²	8.1	
	դռնակ Դ-1 1000 × 1600			
11	□40 × 40 × 2 խողովակ Σ L=5.0 մ	կգ	11.65	
12	ցինկապատ ցանց 50 × 50 Ø2.5 ամրալարով	մ²	1.5	3.15 կգ
13	մետաղական էլեմենտների երկշերտ յուղաներկում	մ²	1.0	
14	մետաղական դռնակի ծխնի Ø14	հատ	2	
15	մետաղական դռնակի փական	հատ	1	

Տնօրեն	Ա .Բարսեղյան		Շիրակի մարզի Արթիկ համայնքի Արևշատ բնակավայրի խմելու ջրի ՕԿՋ-ի համար սանիտարական գոտի ապահովող ցանկապատի կառուցում	ՃՇ		
ՆԳՃ	Ա .Բարսեղյան					
Ճարտ.	Ա. Ղուկասյան			փուլ	թերթ	թերթեր
Կոնստ.	Գ. Գուլանյան			ԱՆ	4	8
Նախագծեց	Ա .Բարսեղյան		Ցանկապատի մետաղական կանգնակներ, ցանկապատի նյութերի և աշխատանքների ծավալների մասնագիր	« ԱԶՈՏ ԲԱՐՍԵՂՅԱՆ ՍԱՇԻԿԻ» ԱՁ ԼԻՑԵՆԶԻԱ ՔՊԼ - 002252		
	.					

Ջրի դիտահոր ՋԴՀ-1

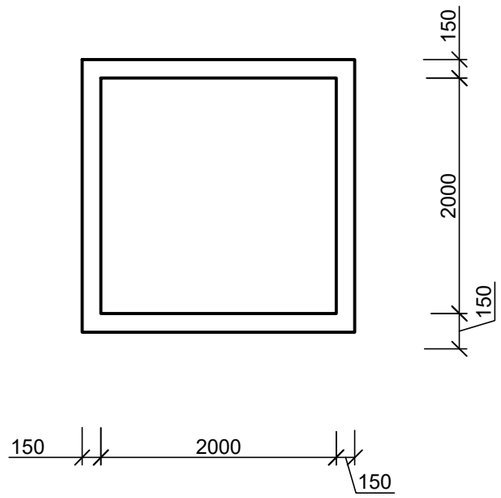

Նյութերի և աշխատանքների ծավալների մասնագիր

թիվ	Աշխատանքի անվանումը	չ/մ	քանակը	ծանոթ.
1	2	3	4	5
	Ջրի դիտահոր ՋԴՀ-1			
1	գոյություն ունեցող հավաքովի ե/բ ծածկի քանդում	մ³	0.6	
2	տուֆե շարվածքով մտոցի քանդում	մ³	0.25	
3	շին. աղբի բարձում, տեղափոխում	տն	1.53	
4	2300 × 2300 ե/բ միաձույլ ծածկի սալ 150մմ B15	մ³	0.72	
5	ամրան Ø12 AIII	կգ	70.0	
	Մետաղական աստիճան			
1	մետաղական աստիճան	կգ	46.92	
2	անկյունակ ∟50 × 4 L=4800	մ	9.6	29.3 կգ
3	անկյունակ ∟50 × 4 L=350	մ	2.1	6.41 կգ
4	ամրան 18AI L=400	կգ	11.2	5.6 մ
5	մետաղական էլեմենտների երկշերտ ներկում	մ²	3.3	

Ե/բ միաձույլ ծածկի սալ Մ 1:50

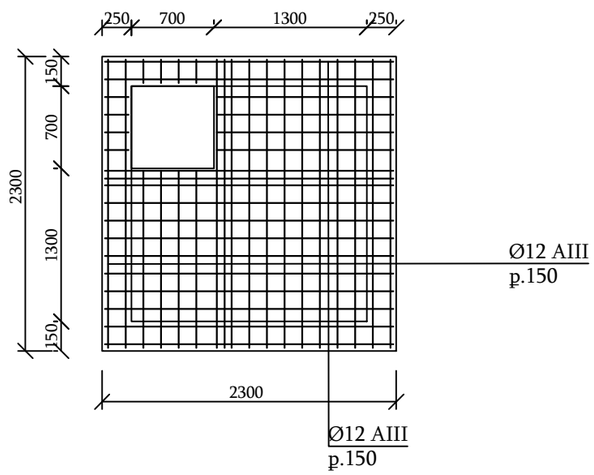

Մետաղական աստիճան

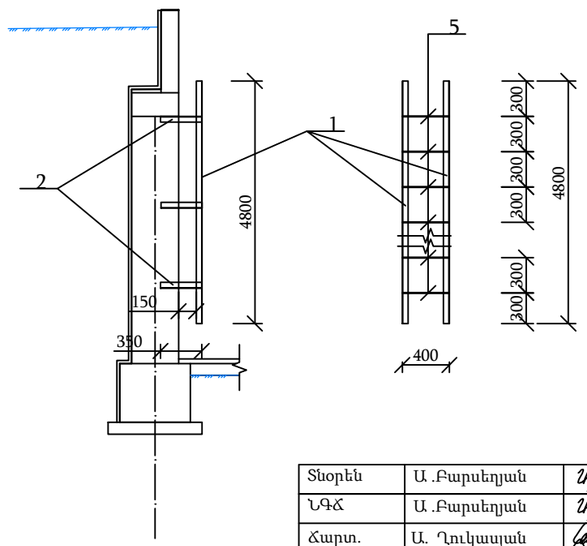

Տնօրեն	Ա.Բարսեղյան		Շիրակի մարզի Արթիկ համայնքի Արևշատ բնակավայրի խմելու ջրի ՕԿՋ-ի համար սանիտարական գոտի ապահովող ցանկապատի կառուցում		ՃՇ	
ՆԳՃ	Ա.Բարսեղյան					
Ճարտ.	Ա. Ղուկասյան			փուլ	թերթ	թերթեր
Կոնստ.	Գ. Գուլանյան			ԱՆ	5	8
Նախագծեց	Ա.Բարսեղյան		Ջրի դիտահոր ՋԴՀ-1-ի ե/բ ծածկի կառուցում, մետաղական աստիճան	« ԱԵՌՈՏ ԲԱՐՍԵՂՅԱՆ ՍԱՀԻԿԻ» ԱՁ ԼԻՑԵՆԶԻԱ ՔՊԼ - 002252		
	.					

Մետաղական դռնակ ՄԴ-1 Մ 1:20

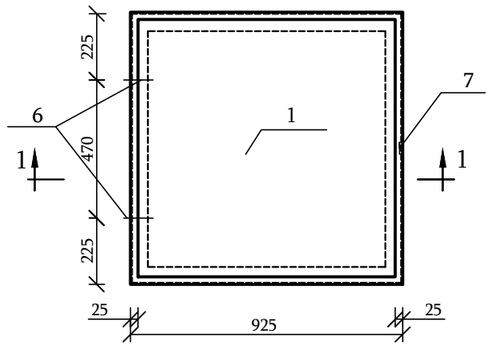

ԿՏՐՎԱԾՔ 2-2 Մ1:20

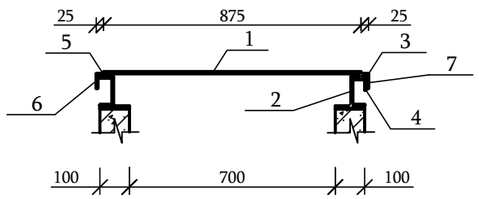

նէ - 1 Մ 1:10

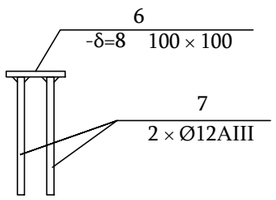

Նյութերի և աշխատանքների ծավալների մասնագիր

N	ՆՇԱՆԱԿՈՒՄ	ԷՍՔԻԶ	ԱՆՎԱՆՈՒՄ		ՔԱՆԱԿ	ԾԱՆՈԹ.
1	2	3	4		5	6
			Մետաղական դռնակ ՄԴ -1			59.4 կգ
1	ԳOUS 19903-90		- 890 × 4	L=890	1	24.87 կգ
2	ԳOUS 8240-89		⊏ 8	L=900	4	25.38 կգ
3	ԳOUS 8510-86*		∟50 × 32 × 4	L=930	4	8.93 կգ
4	ԳOUS 8509-93*		∟40 × 3	L=100	1	0.19 կգ
5			ռետին Ø20			3.5 մ
6			ծխնի Ø14		2	
7			փական		1	
	մետաղական դռնակի երկշերտ ներկում					1.7 մ²
	գոյություն ունեցող մետաղական դռնակի հին ներկից, ժանգից մաքրում					1.7 մ²
	գոյություն ունեցող մետաղական դռնակի երկշերտ ներկում					1.7 մ²

Ծանոթ

1. ծավալները տրված են մեկ մետաղական դռնակի համար, նոր տեղադրվող դռնակներ երեք հատ
2. գոյություն ունեցող վերանորոգվող դռնակներ երկու հատ

Տնօրեն	Ա .Բարսեղյան		Շիրակի մարզի Արթիկ համայնքի Արևշատ բնակավայրի խմելու ջրի ՕԿՋ-ի համար սանիտարական գոտի ապահովող ցանկապատի կառուցում	ՃՇ		
ՆԳՃ	Ա .Բարսեղյան					
Ճարտ.	Ա. Ղուկասյան			փուլ	թերթ	թերթեր
Կոնստ.	Գ. Գուլանյան			ԱՆ	6	8
Նախագծեց	Ա .Բարսեղյան		Մտոցի մետաղական դռնակ դիտահորի և ջրամբարների համար	« ԱԶՈՏ ԲԱՐՍԵՂՅԱՆ ՍԱՀԻԿԻ» ԱՁ ԼԻՑԵՆԶԻԱ ՔՊԼ - 002252		
	.					

Կառավարման հանգույց. հատակագիծ Մ 1:50

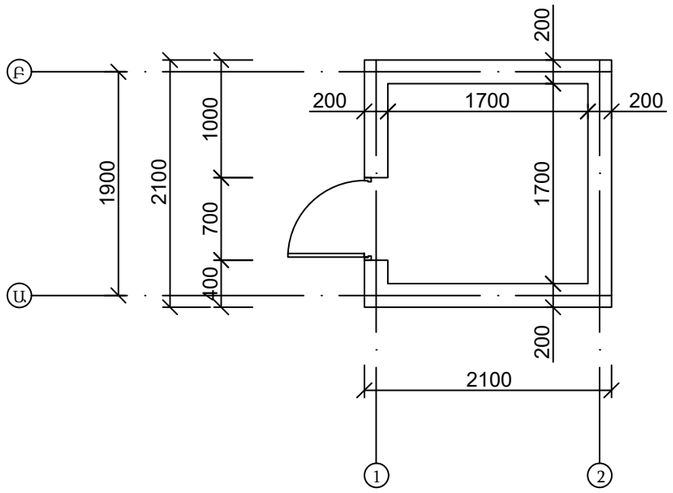

Կտրվածք 1-1 Մ 1:50

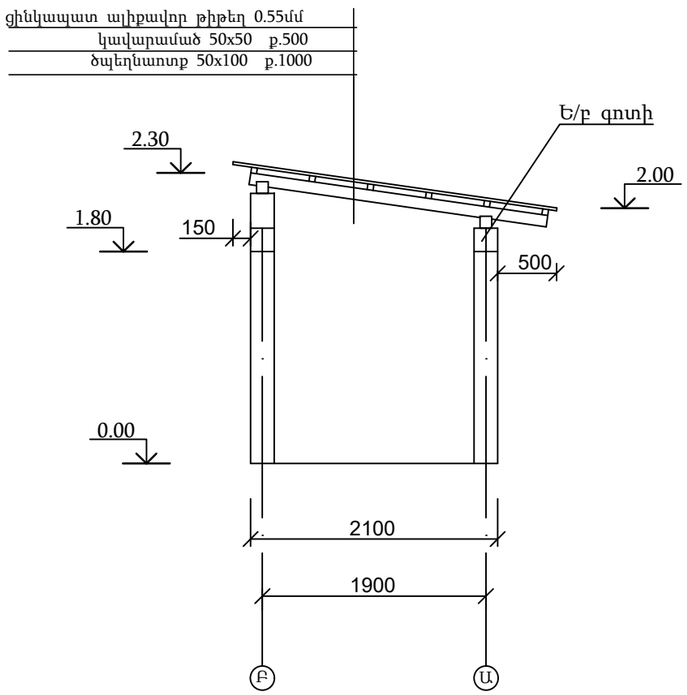

Ճակատ Բ-Ա Մ 1:50

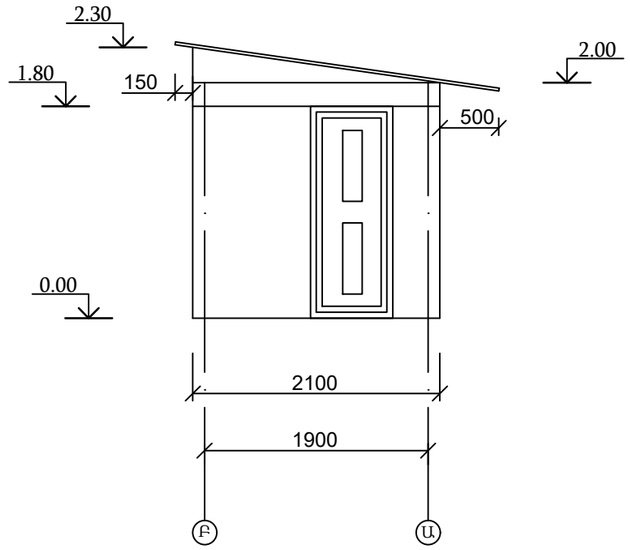

Ե/բ գոտի

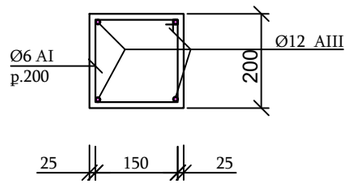

Տնօրեն	Ա .Բարսեղյան		Շիրակի մարզի Արթիկ համայնքի Արևշատ բնակավայրի խմելու ջրի ՕԿՋ-ի համար սանիտարական գոտի ապահովող ցանկապատի կառուցում		ՃՇ	
ՆԳՃ	Ա .Բարսեղյան					
Ճարտ.	Ա. Ղուկասյան			փուլ	թերթ	թերթեր
Կոնստ.	Գ. Գուլանյան			ԱՆ	7	8
Նախագծեց	Ա .Բարսեղյան		Կառավարման հանգույցի վերակառուցում	« ԱԶՈՏ ԲԱՐՍԵՂՅԱՆ ՍԱՇԻԿԻ» ԱՁ ԼԻՑԵՆԶԻԱ ՔՊԼ - 002252		
	.					

Կառավարման հանգույցի վերակառուցման նյութերի և աշխատանքների ծավալների մասնագիր

թիվ	Աշխատանքի անվանումը	չ/մ	քանակը	ծանոթ.
1	2	3	4	5
1	գոյություն ունեցող ասբոթիթեղի տանիքի քանդում	մ²	5.0	
2	տանիքի փայտե էլեմենտների քանդում	մ³	0.1	
3	շին. աղբի բարձում, տեղափոխում	տն	0.2	
4	տուֆե շարվածքի քանդվող հատվածների քանդում	մ³	2.0	
5	20.0 սմ կանոնավոր տուֆե շարվածք	մ³	2.0	
6	տուֆե շարվածքի ամրանավորում Ø 6 AI	կգ	15.0	
7	ե/բ գոտի B15 բետոնից	մ³	0.31	
8	ամրան Ø 12 A III L= 300 մմ	կգ	0.61	
9	խարիսխ Ø 10 A III ամրանից L= 800 մմ	կգ	5.7	
10	տանիքի փայտե էլեմենտներ	մ³	0.16	
11	ցինկապատ ալիքավոր թիթեղ 0.55մմ	մ²	6.72	
12	փայտե էլեմենտների հակահրդեհային ներկում	մ³	0.16	
13	կավարամածի հակահրդեհային ներկում	մ²	6.72	
14	մետաղական դռան հին ներկից, ժանգից մաքրում	մ²	3.0	
15	մետաղական դռան երկշերտ յուղաներկում	մ²	3.0	
16	մետաղական դռան փական	հատ	1	

Տնօրեն	Ա.Բարսեղյան		Շիրակի մարզի Արթիկ համայնքի Արևշատ բնակավայրի խմելու ջրի ՕԿՋ-ի համար սանիտարական գոտի ապահովող ցանկապատի կառուցում		ՃՇ	
ՆԳՃ	Ա.Բարսեղյան					
Ճարտ.	Ա. Ղուկասյան			փուլ	թերթ	թերթեր
Կոնստ.	Գ. Գուլանյան			ԱՆ	8	8
Նախագծեց	Ա.Բարսեղյան		Կառավարման հանգույցի վերակառուցման նյութերի և աշխատանքների ծավալների մասնագիր	« ԱՇՈՏ ԲԱՐՍԵՂՅԱՆ ՍԱՀԻԿԻ» ԱՁ ԼԻՑԵՆԶԻԱ ՔՊԼ - 002252		
	.					